Poz.1.0 szt.1

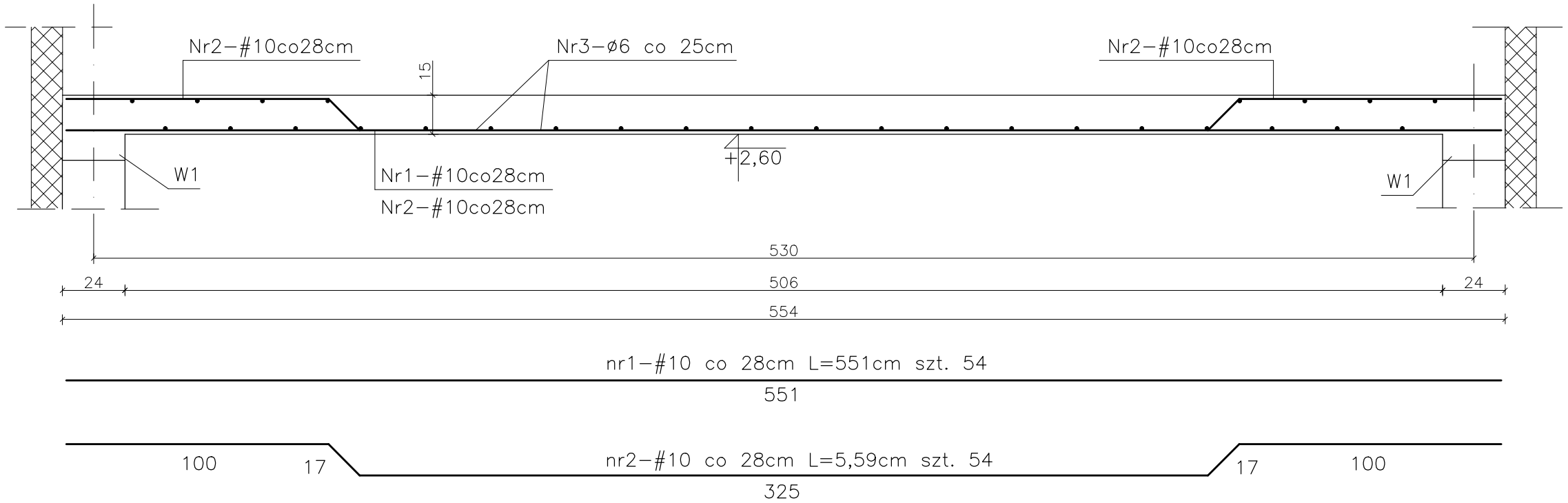

ZESTAWIENIE STALI

Nr pręta	ø (mm)	Długość (m)	Ilość (szt.)	Długość ogólna ø6 StOS	#10 34GS	#12 34GS
1	10	5,51	54		297,54	
2	10	5,59	54		301,86	
3	6	15,81	56	885,36		
4	12	171,00	–			171,00
5	6	0,96	170	163,20		
DŁUGOŚĆ OGÓLNA WG ŚREDNIC (m)				1048,56	599,40	171,00
MASA 1mb PRĘTA (kg/m) (kg)				0,222	0,617	0,888
MASA CAŁKOWITA (kg)				232,80	369,83	152,00
RAZEM (kg)				754,63		

BETON B20

STAL A–0 ø StOS

A–III # 34GS

W–1

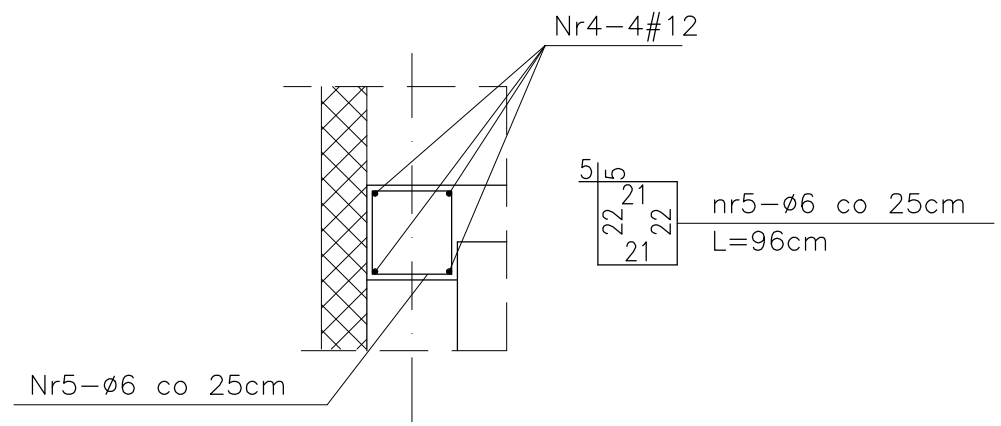

Zakład Usług Projektowych G. Kalamarz w Przeworsku			
OBIEKT: BUDOWA BUDYNKU ZAPLECZA SOCJALNO GOSPODARCZEGO "ORLIK 2012" w m. JASIENICA ROSIELNA			
PRZEDMIOT RYS: poz. 1.0 i W–1	SKALA 1:20	DATA 05.2012	NR RYS: 11
PROJEKTOWAŁ:	SPECJ.	NR UPR.	PODPIS:
Jan Kojder	archit.	132/74	
Elżbieta Żołyniak	konstr–bud.		
mgr inż. Dariusz Solak	konstr–bud.		
mgr inż. Edyta Szewczyk	konstr–bud.		